MEH2-SERIES

高速型旋转接头 支持多个同个通路传送

工作参数：
WORKING PARAMETERS

- 通道数：2进2出
- 真空压力：-1.5KPA
- 材　　质：特种钢
- 最大正压：25MPA
- 最高转速：4000RPM
- 工作温度：-40°C~+125°C

安全　美观　可靠

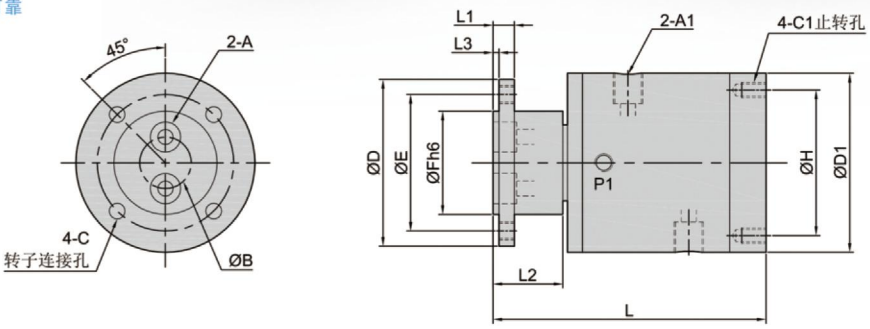

型号 Model	A	A1	P1	B mm	C mm	C1 mm	D mm	D1 mm	E mm	F mm	H mm	L mm	L1 mm	L2 mm	L3 mm
MEH218	Rc1/8	Rc1/8	Rc1/8	22	5.5	M5	59	64	54	40	54	110	10	28	4
MEH214	Rc1/4	Rc1/4	Rc1/8	29	5.5	M5	69	64	59	50	54	112	10	28	4
MEH238	Rc3/8	Rc3/8	Rc1/8	35	5.5	M5	79	69	69	60	59	116	10	28	4

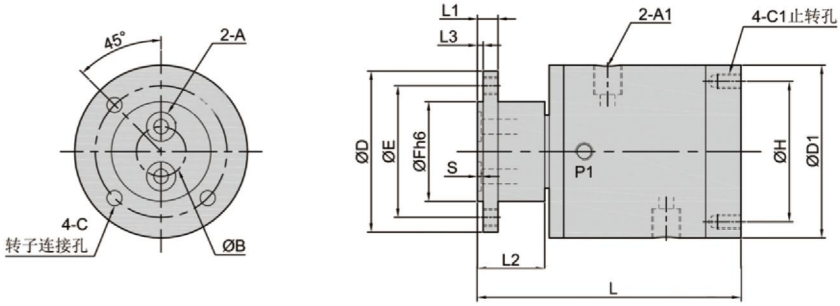

型号 Model	A1	A	P1	B mm	C mm	C1 mm	D mm	D1 mm	E mm	F mm	H mm	L mm	L1 mm	L2 mm	L3 mm	S mm
MEH218-07	Rc1/8	7*2	Rc1/8	10	5.5	M5	49	64	39	28	54	110	10	28	4	1.4
MEH214-09	Rc1/4	9*2	Rc1/8	12	5.5	M5	49	64	39	28	54	112	10	28	4	1.4
MEH238-010	Rc3/8	10*2	Rc1/8	12	5.5	M5	49	69	39	28	59	116	10	28	4	1.4

MEH3-SERIES

高速型旋转接头 支持多个同个通路传送

工作参数：
WORKING PARAMETERS

- 通道数：3进3出
- 真空压力：-1.5KPA
- 材　　质：特种钢
- 最大正压：25MPA
- 最高转速：4000RPM
- 工作温度：-40°C~+125°C

安全　美观　可靠

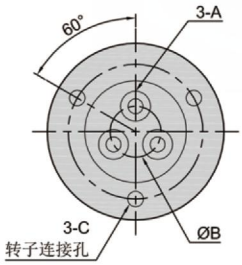

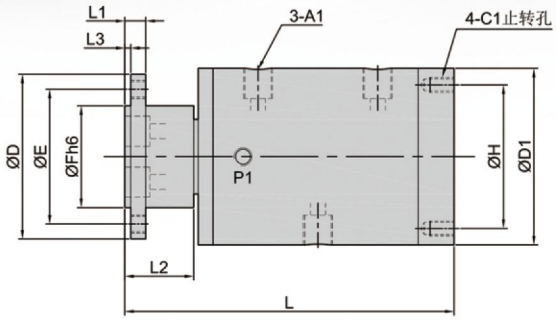

型号 Model	A	A1	P1	B mm	C mm	C1 mm	D mm	D1 mm	E mm	F mm	H mm	L mm	L1 mm	L2 mm	L3 mm
MEH318	Rc1/8	Rc1/8	Rc1/8	24	5.5	M5	59	69	49	41	59	125	10	28	4
MEH314	Rc1/4	Rc1/4	Rc1/8	31	5.5	M5	69	69	59	51	59	127	10	28	4
MEH338	Rc3/8	Rc3/8	Rc1/8	36	5.5	M6	79	69	69	60	59	131	12	30	4

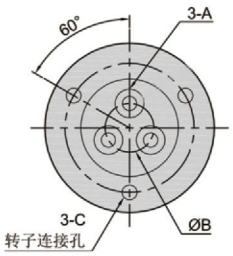

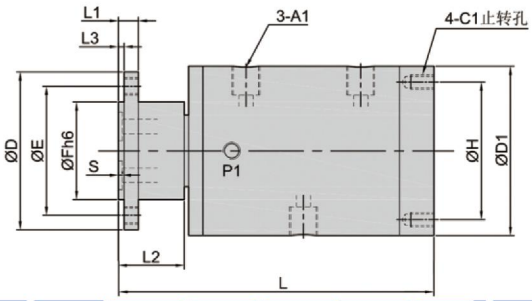

型号 Model	A1	A	P1	B mm	C mm	C1 mm	D mm	D1 mm	E mm	F mm	H mm	L mm	L1 mm	L2 mm	L3 mm	S mm
MEH318-07	Rc1/8	7*2	Rc1/8	16	5.5	M5	49	69	39	28	59	125	10	28	4	1.4
MEH314-09	Rc1/4	9*2	Rc1/8	16	5.5	M5	49	69	39	28	59	127	10	28	4	1.4
MEH338-010	Rc3/8	10*2	Rc1/8	16	5.5	M6	54	74	43	32	64	131	10	28	4	1.4

MEH4-SERIES

高速型旋转接头 支持多个同个通路传送

工作参数：
WORKING PARAMETERS

- 通道数：4进4出
- 真空压力：-1.5KPA
- 材　　质：特种钢
- 最大正压：25MPA
- 最高转速：4000RPM
- 工作温度：-40°C~+125°C

安全　美观　可靠

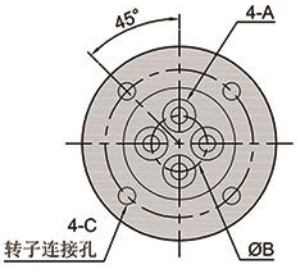

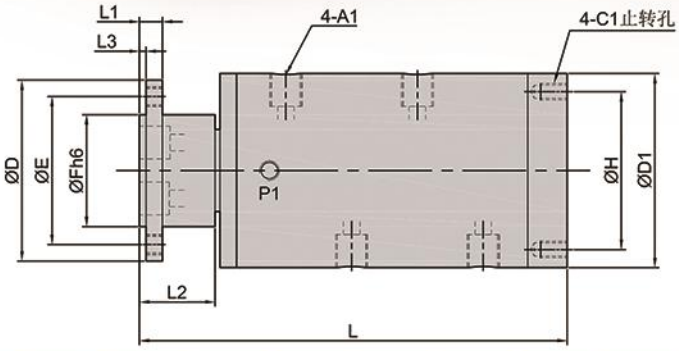

型号 Model	A	A1	P1	B mm	C mm	C1 mm	D mm	D1 mm	E mm	F mm	H mm	L mm	L1 mm	L2 mm	L3 mm
MEH418	Rc1/8	Rc1/8	Rc1/8	24	5.5	M5	59	69	49	41	59	130	10	28	4
MEH414	Rc1/4	Rc1/4	Rc1/8	31	5.5	M5	69	69	59	51	59	132	10	28	4
MEH438	Rc3/8	Rc3/8	Rc1/8	36	5.5	M6	79	69	69	60	59	136	10	30	4

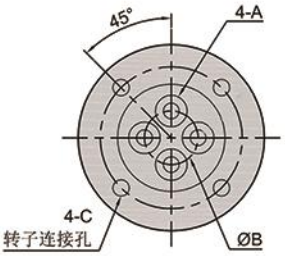

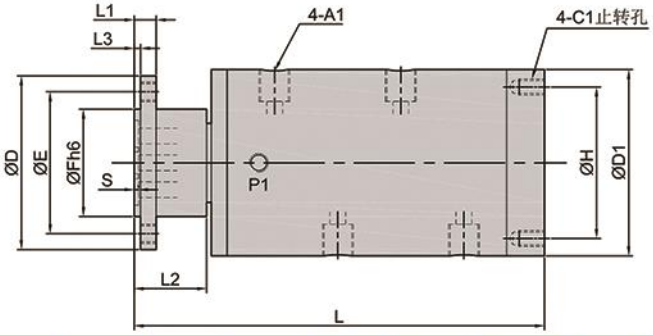

型号 Model	A1	A	P1	B mm	C mm	C1 mm	D mm	D1 mm	E mm	F mm	H mm	L mm	L1 mm	L2 mm	L3 mm	S mm
MEH418-07	Rc1/8	7*2	Rc1/8	16	5.5	M5	49	69	39	28	59	130	10	28	4	1.4
MEH414-09	Rc1/4	9*2	Rc1/8	16	5.5	M5	49	69	39	28	59	132	10	28	4	1.4
MEH438-010	Rc3/8	10*2	Rc1/8	16	6.5	M6	54	74	43	32	64	136	10	30	4	1.4

MEH6-SERIES

高速型旋转接头 支持多个同个通路传送

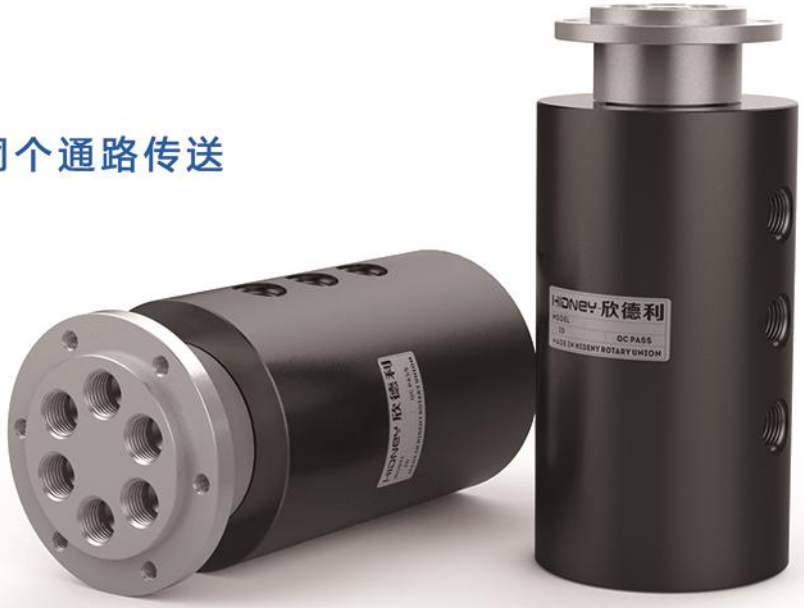

工作参数：
WORKING PARAMETERS

- 通道数：6进6出
- 真空压力：-1.5KPA
- 材　　质：特种钢
- 最大正压：25MPA
- 最高转速：2000RPM
- 工作温度：-40°C~+125°C

安全　美观　可靠

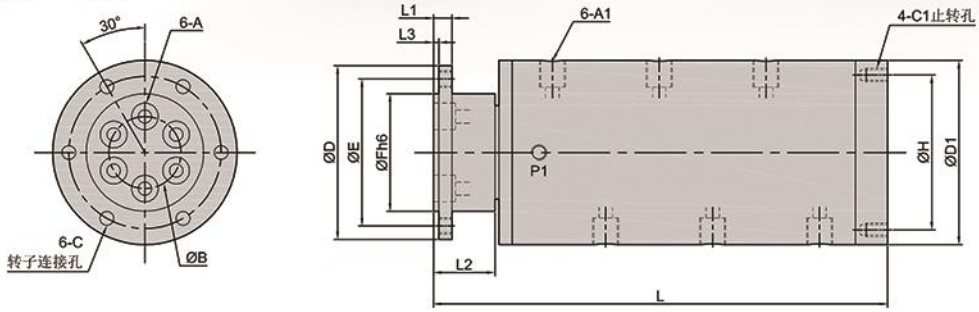

型号 Model	A	A1	P1	B mm	C mm	C1 mm	D mm	D1 mm	E mm	F mm	H mm	L mm	L1 mm	L2 mm	L3 mm
MEH618	Rc1/8	Rc1/8	Rc1/8	29	5.5	M5	64	69	52	46	59	144	12	30	4
MEH614	Rc1/4	Rc1/4	Rc1/8	33	7.0	M6	74	79	62	52	69	150	12	30	4
MEH638	Rc3/8	Rc3/8	Rc1/8	44	7.0	M6	94	84	82	70	74	162	14	32	4

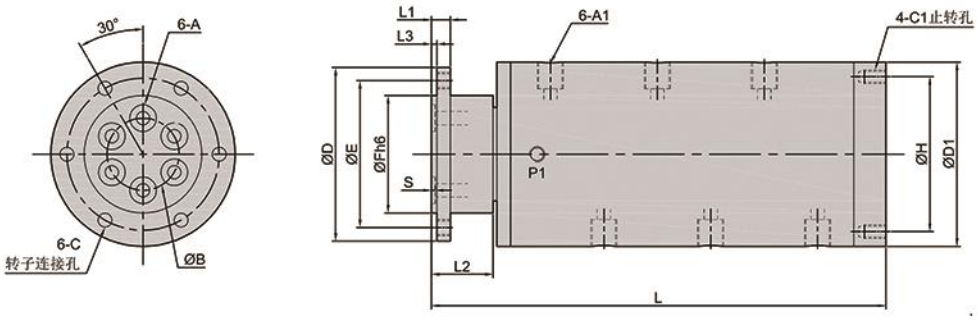

型号 Model	A1	A	P1	B mm	C mm	C1 mm	D mm	D1 mm	E mm	F mm	H mm	L mm	L1 mm	L2 mm	L3 mm	S mm
MEH618-07	Rc1/8	7*2	Rc1/8	20	5.5	M5	54	69	44	33	59	144	12	30	4	1.4
MEH614-09	Rc1/4	9*2	Rc1/8	22	7.0	M6	59	79	48	35	69	150	12	30	4	1.4
MEH638-010	Rc3/8	10*2	Rc1/8	25	7.0	M6	64	84	53	40	74	162	14	32	4	1.4

MEH8-SERIES

高速型旋转接头 支持多个同个通路传送

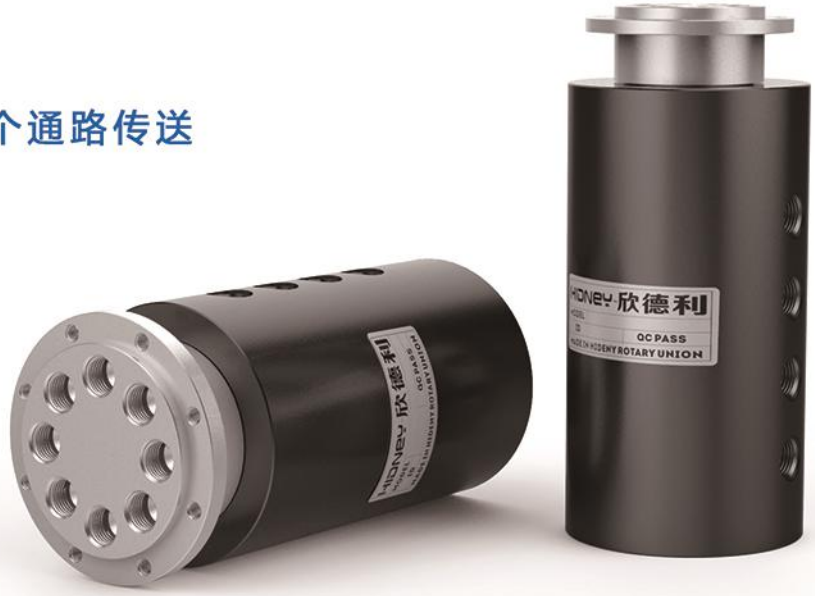

工作参数：
WORKING PARAMETERS

- 通道数：8进8出
- 真空压力：-1.5KPA
- 材　　质：特种钢
- 最大正压：25MPA
- 最高转速：1000RPM
- 工作温度：-40°C~+125°C

安全　美观　可靠

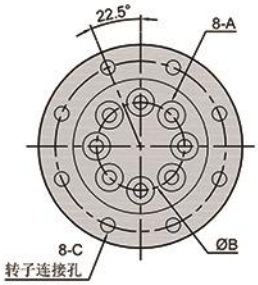

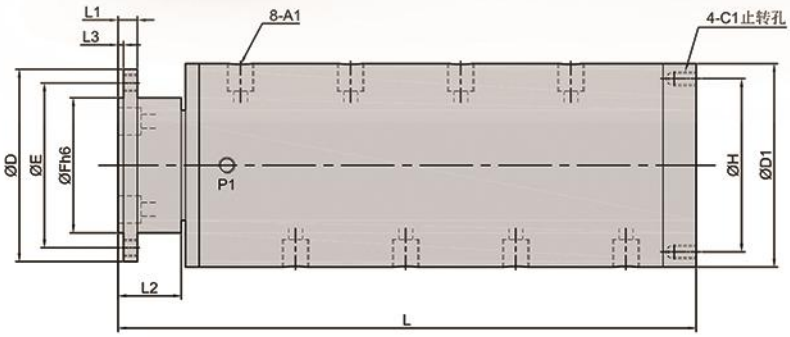

型号 Model	A	A1	P1	B mm	C mm	C1 mm	D mm	D1 mm	E mm	F mm	H mm	L mm	L1 mm	L2 mm	L3 mm
MEH818	Rc1/8	Rc1/8	Rc1/8	39	7.0	M6	79	79	68	57	69	165	12	30	4
MEH814	Rc1/4	Rc1/4	Rc1/8	42	7.0	M6	84	79	73	62	74	175	12	30	4
MEH838	Rc3/8	Rc3/8	Rc1/8	60	9.0	M6	114	84	102	87	74	185	14	32	4

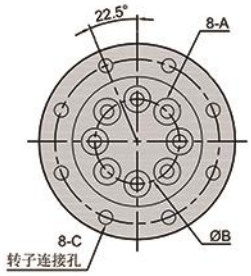

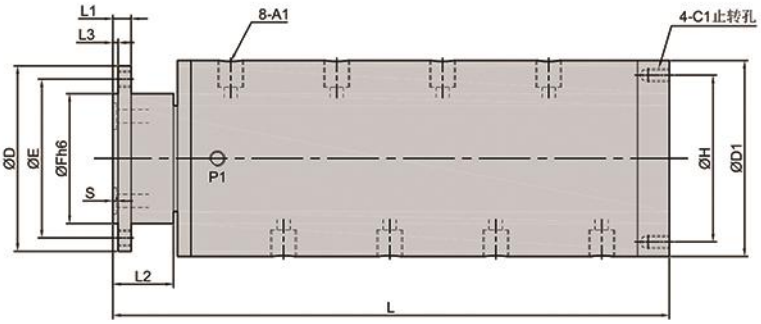

型号 Model	A1	A	P1	B mm	C mm	C1 mm	D mm	D1 mm	E mm	F mm	H mm	L mm	L1 mm	L2 mm	L3 mm	S mm
MEH818-07	Rc1/8	7*2	Rc1/8	29	7.0	M6	69	79	59	43	59	165	12	30	4	1.4
MEH814-09	Rc1/4	9*2	Rc1/8	34	7.0	M6	79	79	68	49	69	175	12	30	4	1.4
MEH838-010	Rc3/8	10*2	Rc1/8	38	9.0	M6	89	84	74	55	74	185	14	32	4	1.4